Schutzvermerk nach ISO 16016 / Protection notices ISO 16016

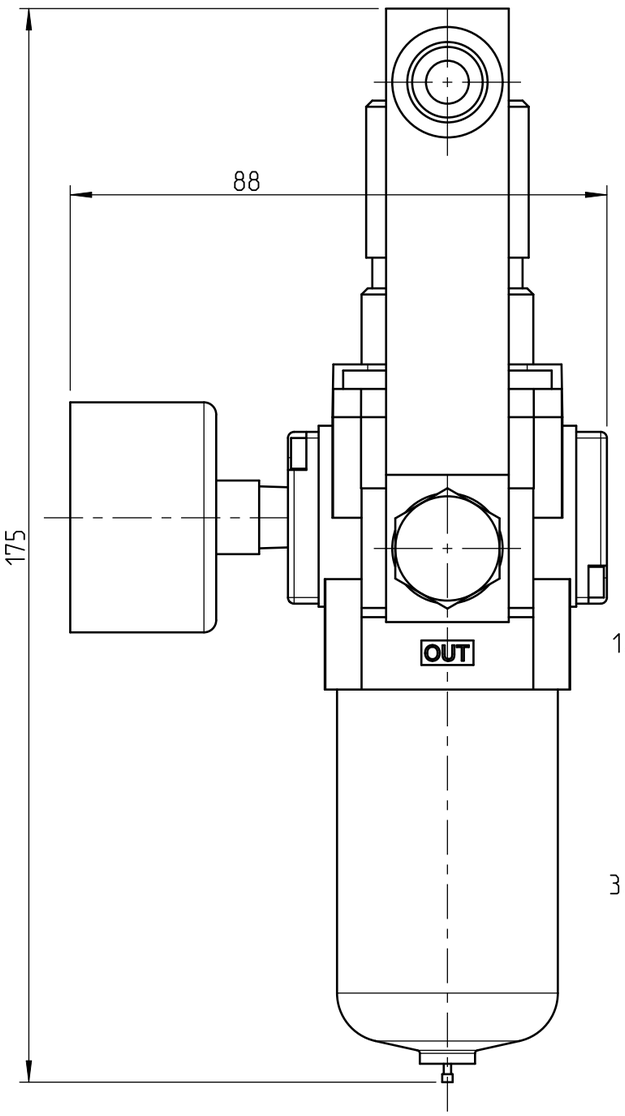

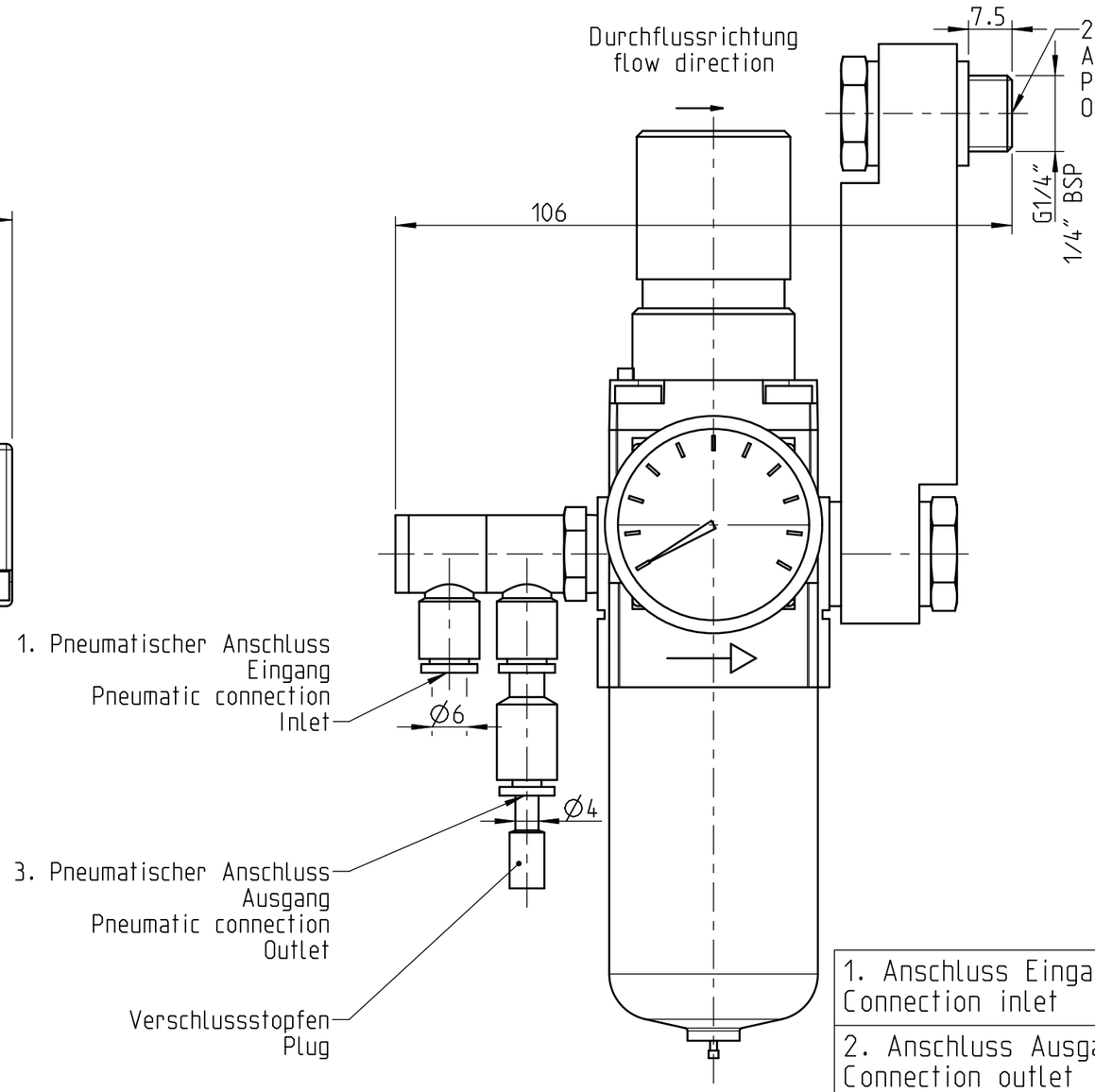

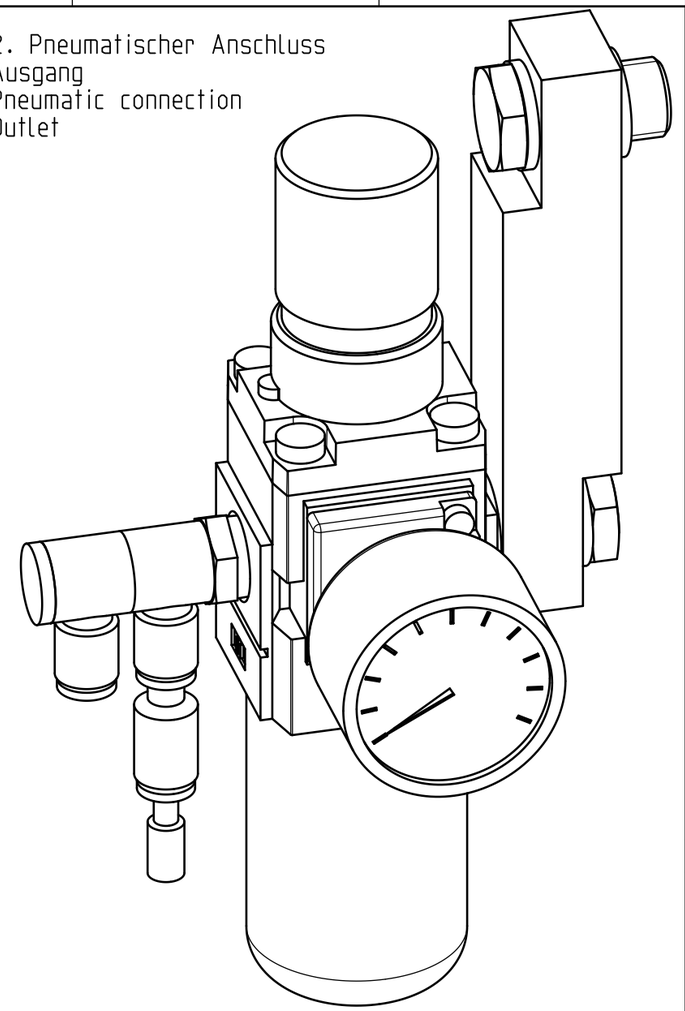

1. Anschluss Eingang Connection inlet	ø 6/4 mm Schlauch ø 6/4 mm Tube
2. Anschluss Ausgang Connection outlet	G1/4" 1/4" BSP
3. Anschluss Ausgang Connection outlet	ø 4/2.5 mm Schlauch ø 4/2.5 mm Tube
Betriebsdruck (bar) Operating pressure (bar)	10
Einstellberich (bar) Set pressure range (bar)	0.05 - 8.5
Volumenstrom (l/min) Flow characteristic (l/min)	800

	Hauptabmessung : 175x102x88 mm					Art. - Nr. :		0006909
	Gez.:	Datum: 16.09.20	Visum: GRU (GRU: Abnox)	Index: A	Version: 3	Aenderung: -	Blatt Nr.: 1	Anzahl Bl.: 1	Massstab: 1:1
ABNOX®	Benennung: Wartungseinheit DR2 / Maintenance unit DR2						Z.-Format: A3	
Langackerstrasse 25 CH-6330 Cham www.abnox.com							Zeichnungsnummer: M000-53439	
Modell: 000-53439.ASSEM A-5	Ursp.: -				Ers. f.: -		Zustand: Freigegeben	

3D-modelliert (Pro/ENGINEER)